2020-4-25
对OP07加入外部电位器微调
加入MOSFET栅极过压保护
半桥桥臂电容改为 150uF/400V电解电容
加入均压电阻
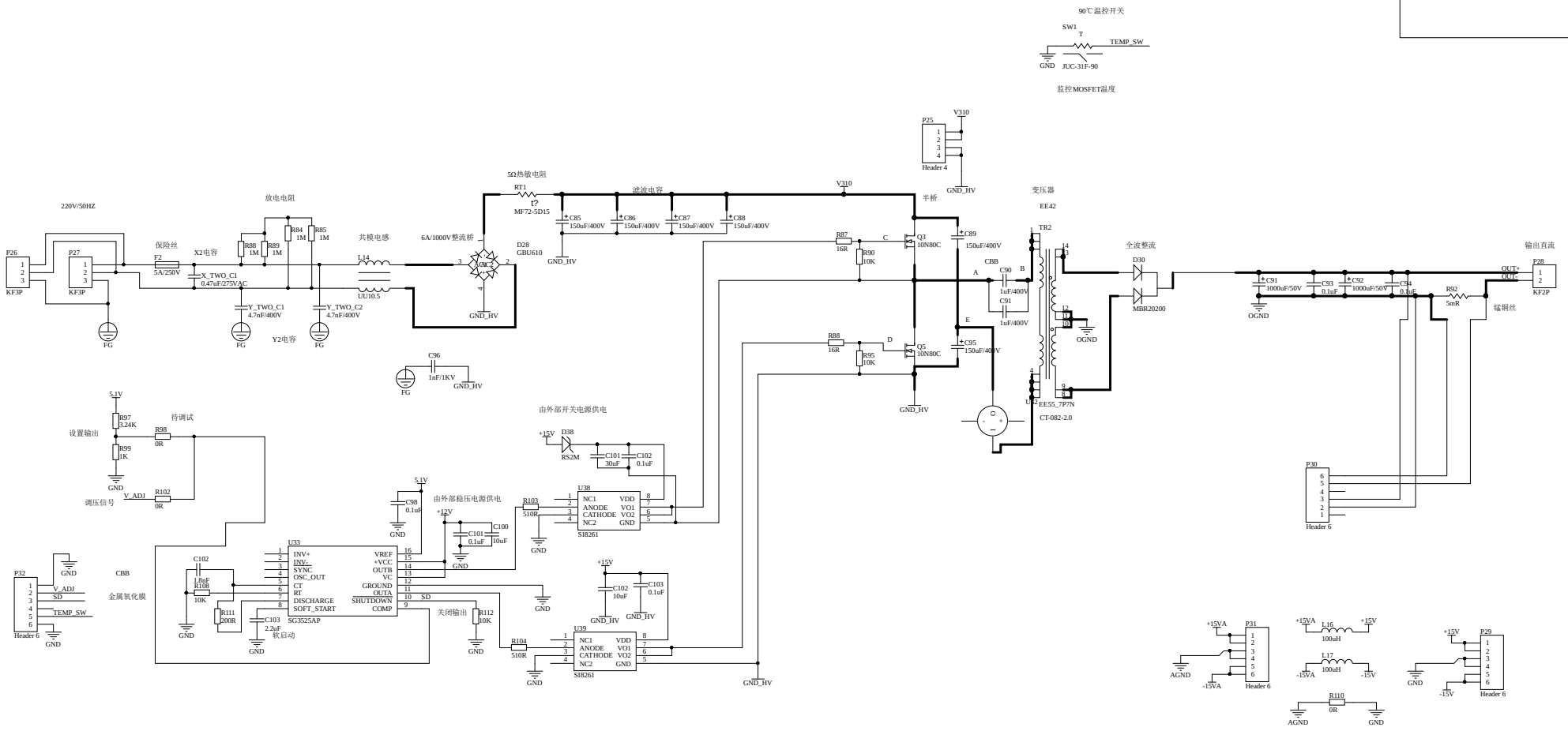
2020-4-30
将电压和电流检测电路单独做成一个板